KF-222M

KEFELİ



Ürün Açıklaması / Product Description

-13 Hp benzinli motor ile çalışan KF- 222M modeli, kestane ve fındık için uygundur. Mahsülün taşını ve toprağını temizler, küçük ve boş olanı ayırır.
-The KF-222M model, powered by a 13 HP gasoline engine, is suitable for chestnuts and hazelnuts.
It removes stones and soil from the product and separates the small and empty ones.

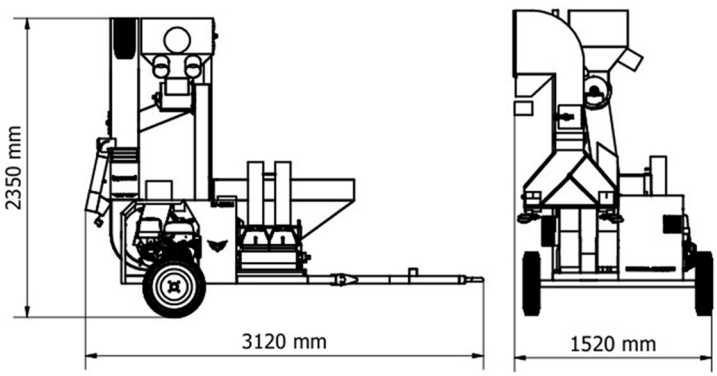

Teknik Özellikler / Properties

Güç/Power	: 13hp
Ağırlık/Weight	: 460kg
13hp Motor(Engine)	: +

Kapasite / Capacity

Fındık/Hazelnut	: 1000/2000 kg/saat(hour)

+90 380 541 45 87 - kefelitarim.com.tr - Şehit Bayram Gökmen Mah. Düzce Cad. No: 66 81620 DÜZCE / TÜRKİYE