KF-222T

KEFELİ



Ürün Açıklaması / Product Description

-Traktör kuyruk mili (PTO) ile çalışan 222T modeli, kestane ve fındık için uygundur. Mahsülün taşını ve toprağını temizler, küçük ve boş olanı ayırır.
-The 222T model, which operates with a tractor power take-off (PTO), is suitable for chestnuts and hazelnuts. It removes stones and soil from the product and separates the small and empty ones.

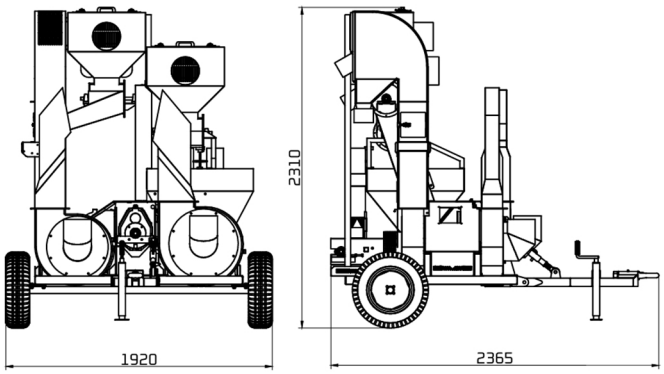

Teknik Özellikler / Properties

Güç/Power	: 35hp
Ağırlık/Weight	: 600kg
Mahul Emiş/Crop Suction	: +

Kapasite / Capacity

Fındık/Hazelnut	: 3000/4000 kg/saat(hour)

+90 380 541 45 87 - kefelitarim.com.tr - Şehit Bayram Gökmen Mah. Düzce Cad. No: 66 81620 DÜZCE / TÜRKİYE